第61回　全日本実業団卓球選手権大会　女子決勝トーナメント

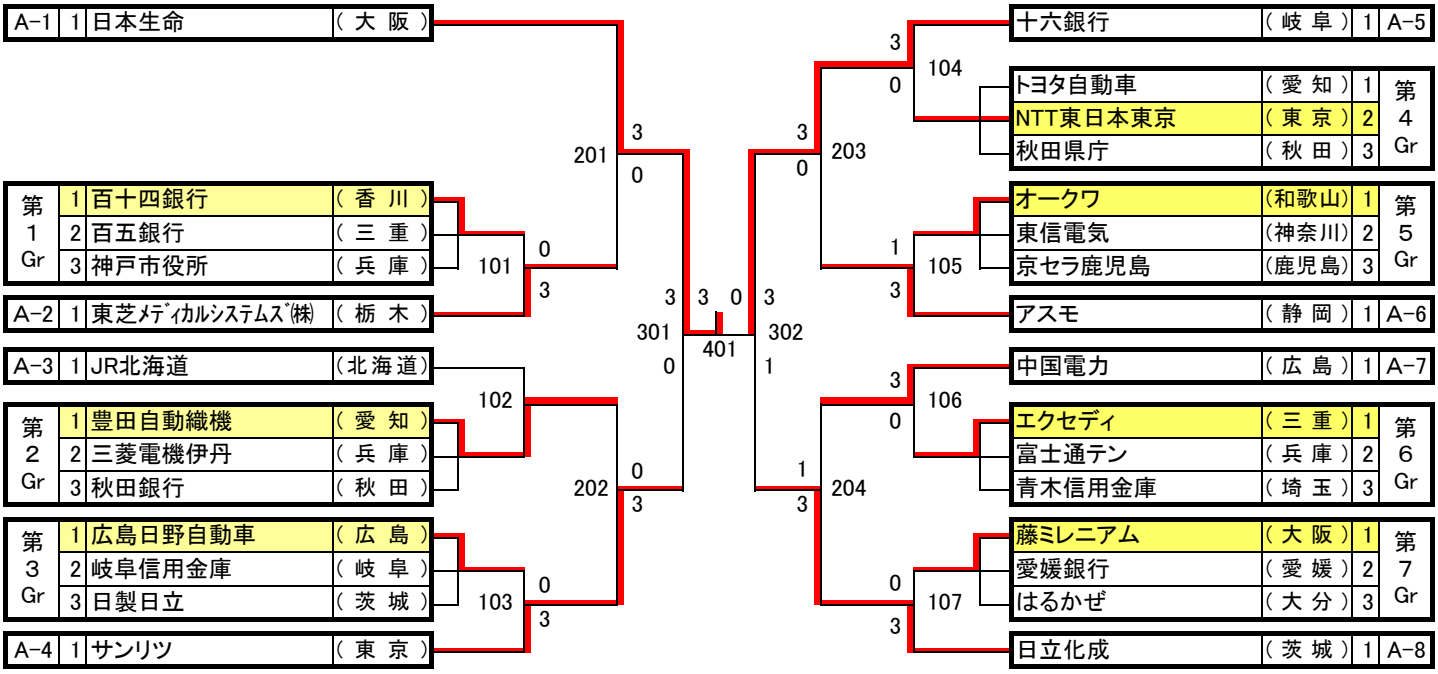

決勝 401

日本生命　3 － 0　十六銀行

G1トーナメント
（1回戦敗退チームによる）

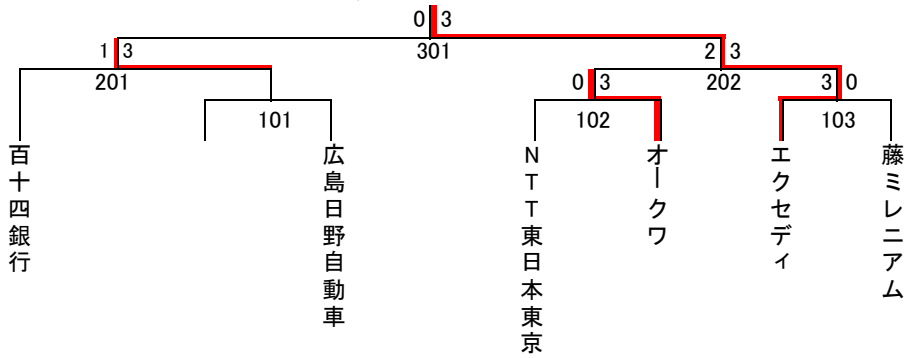

G2トーナメント
（第1ステージ2位チームによる）

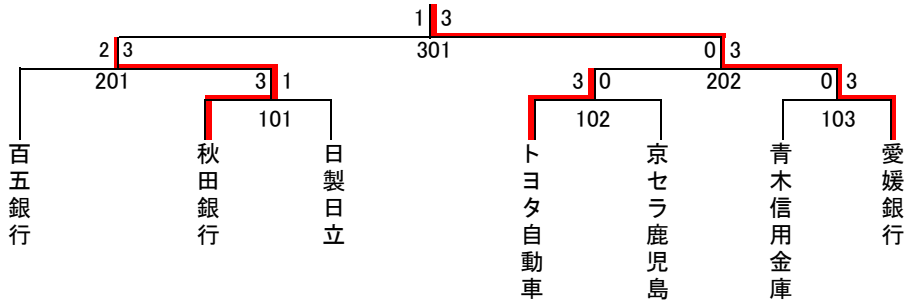

第61回　全日本実業団卓球選手権大会　女子決勝トーナメント

1回戦　101　試合No.　138　日時　7月17日 9:00　コート　2

チーム名		1	2	3	4	5	
1G1	百十四銀行	4　中田めぐみ	2　小野あゆみ	2　小野あゆみ 3　清水愛	3　清水愛	1　池田麻衣	0
		0	1	0			
	（香川）	9 9 2	8 8 13 8	10 6 7			
A-2	東芝ﾒﾃﾞｨｶﾙｼｽﾃﾑｽﾞ㈱	11 11 11	11 11 11 11	12 11 11			3
		3	3	3			
	（栃木）	6　工藤文子	3　宮本真梨子	3　宮本真梨子 4　坂巻美恵	4　坂巻美恵	5　唐沢優佳	

1回戦　102　試合No.　139　日時　7月17日 9:00　コート　3

チーム名		1	2	3	4	5	
A-3	JR北海道						(L) W/O
	（北海道）						
2G1	豊田自動織機						(W) W/O
	（愛知）						

1回戦　103　試合No.　140　日時　7月17日 9:00　コート　4

チーム名		1	2	3	4	5	
3G1	広島日野自動車	5　池田奈苗	4　中島慶子	1　古川奈穂美 4　中島慶子	3　津田比呂恵	1　古川奈穂美	0
		0	0	1			
	（広島）	9 3 4	8 6 4	11 5 3 3			
A-4	サンリツ	11 11 11	11 11 11	5 11 11 11			3
		3	3	3			
	（東京）	1　阿部　恵	5　天野　優	1　阿部　恵 3　小野思保	3　小野思保	4　岡本真由子	

1回戦　104　試合No.　141　日時　7月17日 9:00　コート　5

チーム名		1	2	3	4	5	
A-5	十六銀行	6　高　瑜瑶	2　狭間のぞみ	3　石塚美和子 4　山梨有理	4　山梨有理	1　伊藤みどり	3
		3	3	3			
	（岐阜）	11 11 11	11 11 9 12	9 11 11 11			
4G2	NTT東日本東京	5 4 5	2 7 11 10	11 5 3 8			0
		0	1	1			
	（東京）	3　岡安絵里	4　鈴木恵美	4　鈴木恵美 6　菊池さやか	6　菊池さやか	1　仙洞田久美	

1回戦　105　試合No.　142　日時　7月17日 9:00　コート　8

チーム名		1	2	3	4	5	
5G1	オークワ	1　山本真理	2　高橋美穂	1　山本真理 3　深江優海	3　深江優海	4　松好　恵	1
		3	0	0	0		
	（和歌山）	8 11 11 9 11	3 2 9	15 8 9	6 5 5		
A-6	アスモ	11 9 8 11 6	11 11 11	17 11 11	11 11 11		3
		2	3	3	3		
	（静岡）	6　平田有貴	4　肖　萌	2　松浦亜希子 5　森永愛里	1　河村茉依	5　森永愛里	

1回戦　106　試合No.　143　日時　7月17日 9:00　コート　9

チーム名		1	2	3	4	5	
A-7	中国電力	4　土´田美紀	1　福岡春菜	1　福岡春菜 3　土井みなみ	3　土井みなみ	2　阿部奈々	3
		3	3	3			
	（広島）	11 11 8 18	11 11 11	11 11 11			
6G1	エクセディ	8 7 11 16	4 9 2	4 3 6			0
		1	0	0			
	（三重）	5　福留真代	3　吉田亜佑美	2　宮里美菜子 5　福留真代	1　畑中綾子	2　宮里美菜子	

1回戦　107　試合No.　144　日時　7月17日 9:00　コート　10

チーム名		1	2	3	4	5	
7G1	藤ミレニアム	3　下之段志保	2　宇土弘恵	4　古川里美 3　下之段志保	4　古川里美	1　一宮沙紀	0
		0	0	0			
	（大阪）	9 7 7	5 9 6	5 7 6			
A-8	日立化成	11 11 11	11 11 11	11 11 11			3
		3	3	3			
	（茨城）	4　市川　梓	5　森薗美咲	1　福平　暁 2　野上紗矢佳	1　福平　暁	3　野中由紀	

準々決勝　201　試合No. 164　日時　7月17日 13:45　コート　8

チーム名		1	2	3	4	5	
A-1	日本生命	6 藤井優子	3 李 佳	2 藤井寛子 4 若宮紗子	5 田代早紀	2 藤井寛子	3
		3	3	3			
	(大阪)	11 11 11	11 11 11	11 11 11			
A-2	東芝ﾒﾃﾞｨｶﾙｼｽﾃﾑｽﾞ㈱	2 1 7	3 4 1	8 8 8			0
		0	0	0			
	(栃木)	5 唐沢優佳	4 坂巻美恵	3 宮本真梨子 4 坂巻美恵	3 宮本真梨子	6 工藤文子	

準々決勝　202　試合No. 165　日時　7月17日 13:45　コート　9

チーム名		1	2	3	4	5	
2G1	豊田自動織機	1 勝谷真由子	6 早田知世	6 早田知世 3 井上稀世	3 井上稀世	5 大島みなみ	0
		0	1	0			
	(愛知)	4 2 8	7 7 11 5	3 8 10			
A-4	サンリツ	11 11 11	11 11 5 11	11 11 12			3
		3	3	3			
	(東京)	5 天野 優	3 小野思保	1 阿部 恵 3 小野思保	1 阿部 恵	4 岡本真由子	

準々決勝　203　試合No. 166　日時　7月17日 13:45　コート　10

チーム名		1	2	3	4	5	
A-5	十六銀行	2 狭間のぞみ	6 高 瑜瑶	3 石塚美和子 4 山梨有理	3 石塚美和子	4 山梨有理	3
		3	3	3			
	(岐阜)	11 11 11	11 11 11	11 11 11			
A-6	アスモ	5 8 6	8 7 6	8 6 5			0
		0	0	0			
	(静岡)	4 肖 萌	2 松浦亜希子	1 河村茉依 2 松浦亜希子	3 桑原美紀	1 河村茉依	

準々決勝　204　試合No. 167　日時　7月17日 13:45　コート　11

チーム名		1	2	3	4	5	
A-7	中国電力	4 土´田美紀	6 中川博子	1 福岡春菜 3 土井みなみ	3 土井みなみ	1 福岡春菜	1
		0	0	3	0		
	(広島)	8 1 8	4 7 5	10 11 12 7 11	3 7 6		
A-8	日立化成	11 11 11	11 11 11	12 9 10 11 8	11 11 11		3
		3	3	2	3		
	(茨城)	1 福平 暁	5 森薗美咲	1 福平 暁 2 野上紗矢佳	3 野中由紀	4 市川 梓	

準決勝　301　試合No. 198　日時　7月18日 9:00　コート　6

チーム名			2	3	4	5	
A-1	日本生命	2 藤井寛子	3 李 佳	2 藤井寛子 4 若宮紗子	5 田代早紀	4 若宮紗子	3
		3	3	3			
	(大阪)	11 11 11	11 11 11	11 11 11			
A-4	サンリツ	6 8 4	4 8 4	9 9 8			0
		0	0	0			
	(東京)	5 天野 優	3 小野思保	1 阿部 恵 3 小野思保	1 阿部 恵	4 岡本真由子	

準決勝　302　試合No. 199　日時　7月18日 9:00　コート　7

チーム名		1	2	3	4	5	
A-5	十六銀行	4 山梨有理	6 高 瑜瑶	3 石塚美和子 4 山梨有理	2 狭間のぞみ	3 石塚美和子	3
		3	3	0	3		
	(岐阜)	11 11 11	11 11 8 11	7 8 7	9 11 13 11		
A-8	日立化成	8 5 9	7 6 11 7	11 11 11	11 1 11 9		1
		0	1	3	1		
	(茨城)	3 野中由紀	5 森薗美咲	1 福平 暁 2 野上紗矢佳	4 市川 梓	1 福平 暁	

決勝戦　401　試合No. 207　日時　7月18日 9:00　コート　7

チーム名		1	2	3	4	5	
A-1	日本生命	5 田代早紀	2 藤井寛子	2 藤井寛子 4 若宮紗子	3 李 佳	4 若宮紗子	3
		3	3	3			
	(大阪)	8 11 11 11 11	9 11 11 11	11 7 11 11			
A-5	十六銀行	11 8 9 13 5	11 5 4 7	8 11 8 4			0
		2	1	1			
	(岐阜)	6 高 瑜瑶	2 狭間のぞみ	3 石塚美和子 4 山梨有理	4 山梨有理	3 石塚美和子	

第61回　全日本実業団卓球選手権大会　女子G1トーナメント

1回戦　G1-101　試合No. 168　日時　7月17日 13:45　コート　1

チーム名		1	2	3	4	5	
A-3	JR北海道 (北海道)						(L) W/O
3G1	広島日野自動車 (広島)						(W) W/O

1回戦　G1-102　試合No. 169　日時　7月17日 13:15　コート　3

チーム名		1	2	3	4	5	
4G2	NTT東日本東京 (東京)	6 菊池さやか 0 4 7 8	1 仙洞田久美 1 5 9 11 9	4 鈴木恵美 6 菊池さやか 0 6 8 7	4 鈴木恵美	2 瀬谷麻衣香	0
5G1	オークワ (和歌山)	11 11 11 3 1 山本真理	11 11 9 11 3 6 内田友季子	11 11 11 3 1 山本真理 3 深江優海	3 深江優海	2 高橋美穂	3

1回戦　G1-103　試合No. 171　日時　7月17日 13:45　コート　5

チーム名		1	2	3	4	5	
6G1	エクセディ (三重)	2 宮里美菜子 3 11 7 12 11	3 吉田亜佑美 3 10 11 11 8 12	2 宮里美菜子 5 福留真代 3 2 11 11 11	5 福留真代	1 畑中綾子	3
7G1	藤ミレニアム (大阪)	9 11 10 5 1 1 一宮沙紀	12 3 9 11 10 2 2 宇土弘恵	11 4 9 8 1 3 下之段志保 4 古川里美	3 下之段志保	4 古川里美	0

準決勝　G1-201　試合No. 195　日時　7月18日 9:00　コート　1

チーム名		1	2	3	4	5	
1G1	百十四銀行 (香川)	1 池田麻衣 2 8 11 11 8 3	2 小野あゆみ 3 11 16 6 11	2 小野あゆみ 3 清水愛 2 6 14 11 4 6	3 清水愛 2 8 11 11 5 7	4 中田めぐみ	1
3G1	広島日野自動車 (広島)	11 7 9 11 11 3 2 森山亜矢子	8 14 11 8 1 3 津田比呂恵	11 12 9 11 11 3 1 古川奈穂美 4 中島慶子	11 6 7 11 11 3 4 中島慶子	1 古川奈穂美	3

準決勝　G1-202　試合No. 196　日時　7月18日 9:00　コート　3

チーム名		1	2	3	4	5	
5G1	オークワ (和歌山)	1 山本真理 2 12 3 13 9 8	2 高橋美穂 2 8 11 5 11 11	1 山本真理 3 深江優海 3 11 11 11	3 深江優海 3 11 9 11 9 11	4 松好　恵 0 11 2 7	2
6G1	エクセディ (三重)	10 11 11 11 11 3 5 福留真代	11 9 11 9 13 3 1 畑中綾子	8 5 8 0 2 宮里美菜子 5 福留真代	9 11 9 11 9 2 3 吉田亜佑美	13 11 11 3 2 宮里美菜子	3

決勝　G1-301　試合No. 205　日時　7月18日 11:00　コート　3

チーム名		1	2	3	4	5	
3G1	広島日野自動車 (広島)	4 中島慶子 2 11 11 10 11 4	2 森山亜矢子 0 6 7 8	4 中島慶子 1 古川奈穂美 2 5 11 11 7 4	3 津田比呂恵	1 古川奈穂美	0
6G1	エクセディ (三重)	8 7 12 13 11 3 3 吉田亜佑美	11 11 11 3 5 福留真代	11 8 5 11 11 3 2 宮里美菜子 5 福留真代	1 畑中綾子	2 宮里美菜子	3

第61回　全日本実業団卓球選手権大会　女子G2トーナメント

1回戦　G2-101　試合No. 153　日時　7月17日 11:15　コート　1

	チーム名	1	2	3	4	5	
2G3	秋田銀行	3　玉木杏子	2　西村こずえ	3　玉木杏子 4　佐藤夏奈子	4　佐藤夏奈子	1　熊谷博子	3
		3	0	3	3		
	(秋田)	11 11 13	8 3 6	7 7 11 11 11	12 1 11 3 11		
3G3	日製日立	2 3 11	11 11 11	11 11 6 6 7	10 11 3 11 8		1
		0	3	2	2		
	(茨城)	5　竹内知子	2　斉藤愛子	2　斉藤愛子 1　宮本愁子	1　宮本愁子	3　斉藤あかね	

1回戦　G2-102　試合No. 154　日時　7月17日 11:15　コート　3

	チーム名	1	2	3	4	5	
4G1	トヨタ自動車	1　三井貴美子	3　鳥谷　希	2　池田あゆみ 3　鳥谷　希	2　池田あゆみ	4　田谷奈津希	3
		3	3	3			
	(愛知)	11 11 11	11 11 11	11 11 10 6 11			
5G3	京セラ鹿児島	6 7 5	5 7 8	5 8 12 11 8			0
		0	0	2			
	(鹿児島)	3　宮崎彩香	2　長野未歩	1　中山優佳 2　長野未歩	1　中山優佳	4　奥村知紗	

1回戦　G2-103　試合No. 155　日時　7月17日 11:15　コート　5

	チーム名	1	2	3	4	5	
6G3	青木信用金庫	3　樫村美由紀	5　大家愛弓	4　池田祐子 5　大家愛弓	4　池田祐子	1　堅木晶子	0
		0	1	1			
	(埼玉)	8 9 3	7 11 6 8	12 7 9 9			
7G2	愛媛銀行	11 11 11	11 4 11 11	10 11 11 11			3
		3	3	3			
	(愛媛)	3　高岡美咲	4　加藤有里子	1　片上知代 4　加藤有里子	5　島田真美	1　片上知代	

準決勝　G2-201　試合No. 183　日時　7月17日 16:00　コート　2

	チーム名	1	2	3	4	5	
1G2	百五銀行	2　江島有里	1　長谷川真保	1　長谷川真保 3　岩尾誠子	3　岩尾誠子	4　尾崎より子	2
		0	3	1	3	1	
	(三重)	6 6 8	11 11 9 11	4 8 12 6	8 13 11 11	4 11 14 7	
2G3	秋田銀行	11 11 11	3 6 11 6	11 11 10 11	11 11 5 8	11 13 12 11	3
		3	1	3	1	3	
	(秋田)	3　玉木杏子	2　西村こずえ	3　玉木杏子 4　佐藤夏奈子	4　佐藤夏奈子	1　熊谷博子	

準決勝　G2-202　試合No. 184　日時　7月17日 16:00　コート　4

	チーム名	1	2	3	4	5	
4G1	トヨタ自動車	4　田谷奈津希	3　鳥谷　希	2　池田あゆみ 3　鳥谷　希	1　三井貴美子	2　池田あゆみ	0
		1	0	2			
	(愛知)	11 7 3 8	3 7 7	13 14 11 5 4			
7G2	愛媛銀行	8 11 11 11	11 11 11	11 16 8 11 11			3
		3	3	3			
	(愛媛)	5　島田真美	1　片上知代	1　片上知代 4　加藤有里子	4　加藤有里子	3　高岡美咲	

決勝　G2-301　試合No. 197　日時　7月18日 9:00　コート　5

	チーム名	1	2	3	4	5	
2G3	秋田銀行	3　玉木杏子	2　西村こずえ	3　玉木杏子 4　佐藤夏奈子	4　佐藤夏奈子	1　熊谷博子	1
		3	0	0	0		
	(秋田)	9 11 9 11 11	4 2 3	6 8 4	7 6 2		
7G2	愛媛銀行	11 5 11 3 5	11 11 11	11 11 11	11 11 11		3
		2	3	3	3		
	(愛媛)	2　大野恵美	5　島田真美	1　片上知代 4　加藤有里子	1　片上知代	4　加藤有里子	

第61回　全日本実業団卓球選手権大会　女子予選ブロックリーグ

第1グループ			百十四銀行	百五銀行	神戸市役所		得点	勝率	順位
1G1	百十四銀行	（ 香 川 ）	＊	3-0	3-1		4		1
1G2	百五銀行	（ 三 重 ）	0-3	＊	3-1		3		2
1G3	神戸市役所	（ 兵 庫 ）	1-3	1-3	＊		2		3

第2グループ			豊田自動織機	三菱電機伊丹	秋田銀行		得点	勝率	順位
2G1	豊田自動織機	（ 愛 知 ）	＊	3-0	3-0		4		1
2G2	三菱電機伊丹	（ 兵 庫 ）	0-3	＊	1-3		2		3
2G3	秋田銀行	（ 秋 田 ）	0-3	3-1	＊		3		2

第3グループ			広島日野自動車	岐阜信用金庫	日製日立		得点	勝率	順位
3G1	広島日野自動車	（ 広 島 ）	＊	3-0	3-0		4		1
3G2	岐阜信用金庫	（ 岐 阜 ）	0-3	＊	1-3		2		3
3G3	日製日立	（ 茨 城 ）	0-3	3-1	＊		3		2

第4グループ			トヨタ自動車	NTT東日本東京	秋田県庁		得点	勝率	順位
4G1	トヨタ自動車	（ 愛 知 ）	＊	1-3	3-0		3		2
4G2	NTT東日本東京	（ 東 京 ）	3-1	＊	3-0		4		1
4G3	秋田県庁	（ 秋 田 ）	0-3	0-3	＊		2		3

第5グループ			オークワ	東信電気	京セラ鹿児島		得点	勝率	順位
5G1	オークワ	（和歌山）	＊	(W) W/O	3-0		4		1
5G2	東信電気	（神奈川）	(L) W/O	＊	(L) W/O		0		3
5G3	京セラ鹿児島	（鹿児島）	0-3	(W) W/O	＊		3		2

第6グループ			エクセディ	富士通テン	青木信用金庫		得点	勝率	順位
6G1	エクセディ	（ 三 重 ）	＊	3-1	3-0		4		1
6G2	富士通テン	（ 兵 庫 ）	1-3	＊	1-3		2		3
6G3	青木信用金庫	（ 埼 玉 ）	0-3	3-1	＊		3		2

第7グループ			藤ミレニアム	愛媛銀行	はるかぜ		得点	勝率	順位
7G1	藤ミレニアム	（ 大 阪 ）	＊	3-2	3-0		4		1
7G2	愛媛銀行	（ 愛 媛 ）	2-3	＊	3-0		3		2
7G3	はるかぜ	（ 大 分 ）	0-3	0-3	＊		2		3

第61回　全日本実業団卓球選手権大会　女子予選ブロックリーグ

1ブロック

			百十四銀行	百五銀行	神戸市役所		得点	マッチ率	ゲーム率	勝率	順位
1G1	百十四銀行	（香　川）	＊	3-0	3-1		4			2-0	1
1G2	百五銀行	（三　重）	0-3	＊	3-1		3			1-1	2
1G3	神戸市役所	（兵　庫）	1-3	1-3	＊		2			0-2	3

試合No. 73　日時　7/16　11:00　コートNo. 1

チーム名		1	2	3	4	5	
1G2	百五銀行	3　岩尾誠子	2　江島有里	1　長谷川真保 3　岩尾誠子	1　長谷川真保	4　尾崎より子	3
		0	3	3	3		
	（三重）	13 8 4	11 11 11	12 11 12 11	11 11 12		
1G3	神戸市役所	15 11 11	6 2 5	14 2 10 8	1 3 10		1
		3	0	1	0		
	（兵庫）	3　佐用恵実	4　黒田和歌子	3　佐用恵実 1　田中伸子	2　堀　恵子	1　田中伸子	

試合No. 96　日時　7/16　13:30　コートNo. 1

チーム名		1	2	3	4	5	
1G1	百十四銀行	2　小野あゆみ	1　池田麻衣	2　小野あゆみ 3　清水愛	3　清水愛	4　中田めぐみ	3
		3	1	3	3		
	（香川）	11 11 11	13 1 4 9	11 11 11	11 11 11		
1G3	神戸市役所	4 4 1	11 11 11 11	7 7 6	4 4 6		1
		0	3	0	0		
	（兵庫）	4　黒田和歌子	3　佐用恵実	3　佐用恵実 1　田中伸子	2　堀　恵子	1　田中伸子	

試合No. 117　日時　7/16　15:30　コートNo. 1

チーム名		1	2	3	4	5	
1G1	百十四銀行	4　中田めぐみ	3　清水愛	2　小野あゆみ 3　清水愛	2　小野あゆみ	1　池田麻衣	3
		3	3	3			
	（香川）	8 11 11 13	9 11 11 11	11 11 12			
1G2	百五銀行	11 5 6 11	11 7 5 7	8 8 10			0
		1	1	0			
	（三重）	2　江島有里	3　岩尾誠子	1　長谷川真保 3　岩尾誠子	4　尾崎より子	1　長谷川真保	

2ブロック

			豊田自動織機	三菱電機伊丹	秋田銀行		得点	マッチ率	ゲーム率	勝率	順位
2G1	豊田自動織機	（愛　知）	＊	3-0	3-0		4			2-0	1
2G2	三菱電機伊丹	（兵　庫）	0-3	＊	1-3		2			0-2	3
2G3	秋田銀行	（秋　田）	0-3	3-1	＊		3			1-1	2

試合No. 74　日時　7/16　11:00　コートNo. 2

チーム名		1	2	3	4	5	
2G2	三菱電機伊丹	4　徳永よし子	1　伊豆野京子	1　伊豆野京子 3　当麻英梨子	3　当麻英梨子	2　原　恵美	1
		0	3	2	0		
	（兵庫）	4 5 6	11 11 14	11 6 2 11 8	6 0 6		
2G3	秋田銀行	11 11 11	5 7 12	5 11 11 7 11	11 11 11		3
		3	0	3	3		
	（秋田）	3　玉木杏子	2　西村こずえ	3　玉木杏子 4　佐藤夏奈子	4　佐藤夏奈子	1　熊谷博子	

試合No. 97　日時　7/16　13:30　コートNo. 2

チーム名		1	2	3	4	5	
2G1	豊田自動織機	6　早田知世	5　大島みなみ	6　早田知世 3　井上稀世	3　井上稀世	1　勝谷真由子	3
		3	3	3			
	（愛知）	9 11 11 10 11	11 11 11	11 11 11			
2G3	秋田銀行	11 6 5 12 9	5 7 6	8 5 7			0
		2	0	0			
	（秋田）	3　玉木杏子	5　佐藤瑠美	3　玉木杏子 4　佐藤夏奈子	4　佐藤夏奈子	1　熊谷博子	

試合No. 118　日時　7/16　15:30　コートNo. 2

チーム名		1	2	3	4	5	
2G1	豊田自動織機	3　井上稀世	2　伊藤美由紀	6　早田知世 3　井上稀世	6　早田知世	5　大島みなみ	3
		3	3	3			
	（愛知）	11 11 11	11 11 11	11 11 11			
2G2	三菱電機伊丹	1 7 3	2 3 9	6 6 5			0
		0	0	0			
	（兵庫）	2　原　恵美	3　当麻英梨子	3　当麻英梨子 1　伊豆野京子	1　伊豆野京子	4　徳永よし子	

3ブロック

		広島日野自動車	岐阜信用金庫	日製日立		得点	マッチ率	ゲーム率	勝率	順位
3G1	広島日野自動車 （ 広 島 ）	＊	3-0	3-0		4			2-0	1
3G2	岐阜信用金庫 （ 岐 阜 ）	0-3	＊	1-3		2			0-2	3
3G3	日製日立 （ 茨 城 ）	0-3	3-1	＊		3			1-1	2

試合No. 75　日時　7/16　11:00　コートNo. 3

チーム名		1	2	3	4	5	
3G2	岐阜信用金庫	3 上段奈々子	4 藤原千加	2 加藤佑奈 3 上段奈々子	2 加藤佑奈	1 須田千晴	1
		3	1	2	0		
	（岐阜）	11 11 11	7 12 9 6	11 9 9 11 14	9 11 7		
3G3	日製日立	2 3 4	11 10 11 11	4 11 11 6 16	11 13 11		3
		0	3	3	3		
	（茨城）	5 竹内知子	3 斉藤あかね	3 斉藤あかね 1 宮本愁子	1 宮本愁子	2 斉藤愛子	

試合No. 98　日時　7/16　13:30　コートNo. 3

チーム名		1	2	3	4	5	
3G1	広島日野自動車	4 中島慶子	2 森山亜矢子	4 中島慶子 1 古川奈穂美	1 古川奈穂美	3 津田比呂恵	3
		3	3	3			
	（広島）	11 11 11	7 11 11 11 11	9 4 11 11 11			
3G3	日製日立	8 5 7	11 4 13 6 8	11 11 3 6 5			0
		0	2	2			
	（茨城）	2 斉藤愛子	3 斉藤あかね	3 斉藤あかね 1 宮本愁子	1 宮本愁子	5 竹内知子	

試合No. 119　日時　7/16　15:30　コートNo. 3

チーム名		1	2	3	4	5	
3G1	広島日野自動車	3 津田比呂恵	5 池田奈苗	4 中島慶子 1 古川奈穂美	4 中島慶子	1 古川奈穂美	3
		3	3	3			
	（広島）	11 11 12	16 12 11	9 11 12 13			
3G2	岐阜信用金庫	6 8 10	14 10 8	11 8 10 11			0
		0	0	1			
	（岐阜）	1 須田千晴	3 上段奈々子	3 上段奈々子 2 加藤佑奈	2 加藤佑奈	4 藤原千加	

4ブロック

		トヨタ自動車	NTT東日本東京	秋田県庁		得点	マッチ率	ゲーム率	勝率	順位
4G1	トヨタ自動車 （ 愛 知 ）	＊	1-3	3-0		3			1-1	2
4G2	NTT東日本東京 （ 東 京 ）	3-1	＊	3-0		4			2-0	1
4G3	秋田県庁 （ 秋 田 ）	0-3	0-3	＊		2			0-2	3

試合No. 76　日時　7/16　11:00　コートNo. 4

チーム名		1	2	3	4	5	
4G2	NTT東日本東京	4 鈴木恵美	1 仙洞田久美	4 鈴木恵美 6 菊池さやか	6 菊池さやか	3 岡安絵里	3
		3	3	3			
	（東京）	11 11 11	15 11 11	11 11 11			
4G3	秋田県庁	5 7 6	13 6 5	7 1 5			0
		0	0	0			
	（秋田）	4 青木広美	3 岩谷綾子	2 清野真未 4 青木広美	1 荻原由美子	2 清野真未	

試合No. 99　日時　7/16　13:30　コートNo. 4

チーム名		1	2	3	4	5	
4G1	トヨタ自動車	1 三井貴美子	2 池田あゆみ	2 池田あゆみ 3 鳥谷 希	3 鳥谷 希	4 田谷奈津希	3
		3	3	3			
	（愛知）	11 11 11	11 8 11 11	11 11 11			
4G3	秋田県庁	4 5 3	7 11 2 5	6 3 3			0
		0	1	0			
	（秋田）	1 荻原由美子	4 青木広美	2 清野真未 4 青木広美	2 清野真未	3 岩谷綾子	

試合No. 120　日時　7/16　15:30　コートNo. 4

チーム名		1	2	3	4	5	
4G1	トヨタ自動車	4 田谷奈津希	1 三井貴美子	2 池田あゆみ 3 鳥谷 希	2 池田あゆみ	3 鳥谷 希	1
		3	1	0	0		
	（愛知）	9 12 11 11 11	13 11 9 11	4 7 10	3 6 7		
4G2	NTT東日本東京	11 10 9 13 9	15 6 11 13	11 11 12	11 11 11		3
		2	3	3	3		
	（東京）	2 瀬谷麻衣香	6 菊池さやか	4 鈴木恵美 6 菊池さやか	4 鈴木恵美	1 仙洞田久美	

5ブロック

		オークワ	東信電気	京セラ鹿児島		得点	マッチ率	ゲーム率	勝率	順位
5G1	オークワ （和歌山）	*	(W) W/O	3-0		2			1-0	1
5G2	東信電気 （神奈川）	(L) W/O	*	(L) W/O		0			0-0	3
5G3	京セラ鹿児島 （鹿児島）	0-3	(W) W/O	*		1			0-1	2

試合No. 77　日時　7/16　11:00　コートNo. 5

チーム名		1	2	3	4	5	
5G2	東信電気 （神奈川）						(L) W/O
5G3	京セラ鹿児島 （鹿児島）						(W) W/O

試合No. 100　日時　7/16　13:30　コートNo. 5

チーム名		1	2	3	4	5	
5G1	オークワ （和歌山）	1 山本真理 3 11 11 11	5 加治屋美紗貴 3 11 11 11	1 山本真理 3 深江優海 3 11 11 11	2 高橋美穂	3 深江優海	3
5G3	京セラ鹿児島 （鹿児島）	9 8 7 0 1 中山優佳	2 6 3 0 3 宮崎彩香	8 9 3 0 1 中山優佳 2 長野未歩	2 長野未歩	4 奥村知紗	0

試合No. 121　日時　7/16　15:30　コートNo. 5

チーム名		1	2	3	4	5	
5G1	オークワ （和歌山）						(L) W/O
5G2	東信電気 （神奈川）						(W) W/O

6ブロック

		エクセディ	富士通テン	青木信用金庫		得点	マッチ率	ゲーム率	勝率	順位
6G1	エクセディ （三重）	*	3-1	3-0		4			2-0	1
6G2	富士通テン （兵庫）	1-3	*	1-3		2			0-2	3
6G3	青木信用金庫 （埼玉）	0-3	3-1	*		3			1-1	2

試合No. 78　日時　7/16　11:00　コートNo. 7

チーム名		1	2	3	4	5	
6G2	富士通テン （兵庫）	3 岩村知香 2 5 10 11 13 4	6 松本実代 3 11 8 11 11	1 福田光恵 3 岩村知香 1 6 5 11 8	1 福田光恵 0 8 7 1	4 根津育夢	1
6G3	青木信用金庫 （埼玉）	11 12 5 11 11 3 3 樫村美由紀	7 11 9 5 1 5 大家愛弓	11 11 7 11 3 4 池田祐子 5 大家愛弓	11 11 11 3 4 池田祐子	1 堅木晶子	3

試合No. 101　日時　7/16　13:30　コートNo. 7

チーム名		1	2	3	4	5	
6G1	エクセディ （三重）	5 福留真代 3 11 11 11	1 畑中綾子 3 11 11 4 11	2 宮里美菜子 5 福留真代 3 12 8 11 11	3 吉田亜佑美	2 宮里美菜子	3
6G3	青木信用金庫 （埼玉）	4 8 9 0 3 樫村美由紀	7 5 11 3 1 4 池田祐子	10 11 8 8 1 4 池田祐子 5 大家愛弓	5 大家愛弓	1 堅木晶子	0

試合No. 122　日時　7/16　15:30　コートNo. 7

チーム名		1	2	3	4	5	
6G1	エクセディ （三重）	1 畑中綾子 1 10 11 7 5	3 吉田亜佑美 3 11 13 11 11	2 宮里美菜子 5 福留真代 3 11 11 11	2 宮里美菜子 3 11 11 11	5 福留真代	3
6G2	富士通テン （兵庫）	12 7 11 11 3 6 松本実代	2 15 4 6 1 3 岩村知香	3 6 7 0 1 福田光恵 3 岩村知香	4 5 7 0 1 福田光恵	5 佐々木しおり	1

7ブロック

		藤ミレニアム	愛媛銀行	はるかぜ		得点	マッチ率	ゲーム率	勝率	順位
7G1	藤ミレニアム　（大阪）	*	3-2	3-0		4			2-0	1
7G2	愛媛銀行　（愛媛）	2-3	*	3-0		3			1-1	2
7G3	はるかぜ　（大分）	0-3	0-3	*		2			0-2	3

試合No. 79　日時　7/16　11:00　コートNo. 8

チーム名		1	2	3	4	5	
7G2	愛媛銀行	1　片上知代	5　島田真美	1　片上知代 4　加藤有里子	3　高岡美咲	4　加藤有里子	3
		3	3	3			
	（愛媛）	11 11 11	11 11 11	11 11 13			
7G3	はるかぜ	8 3 7	6 5 4	8 8 11			0
		0	0	0			
	（大分）	1　児玉沙織	5　金子智美	1　児玉沙織 3　古田祥子	2　松本華佳	3　古田祥子	

試合No. 102　日時　7/16　13:30　コートNo. 8

チーム名		1	2	3	4	5	
7G1	藤ミレニアム	2　宇土弘恵	1　一宮沙紀	3　下之段志保 4　古川里美	3　下之段志保	4　古川里美	3
		3	3	3			
	（大阪）	11 11 11	11 5 11 13	11 11 13			
7G3	はるかぜ	7 7 8	4 11 5 11	5 5 11			0
		0	1	0			
	（大分）	1　児玉沙織	2　松本華佳	1　児玉沙織 3　古田祥子	3　古田祥子	5　金子智美	

試合No. 123　日時　7/16　15:30　コートNo. 8

チーム名		1	2	3	4	5	
7G1	藤ミレニアム	4　古川里美	2　宇土弘恵	2　宇土弘恵 1　一宮沙紀	3　下之段志保	1　一宮沙紀	3
		3	3	2	0	3	
	（大阪）	11 11 11	8 14 5 12 15	14 5 11 7 8	8 6 5	11 7 11 6 11	
7G2	愛媛銀行	5 7 1	11 12 11 10 13	12 11 8 11 11	11 11 11	7 11 5 11 3	2
		0	2	3	3	2	
	（愛媛）	5　島田真美	1　片上知代	1　片上知代 4　加藤有里子	4　加藤有里子	2　大野恵美	