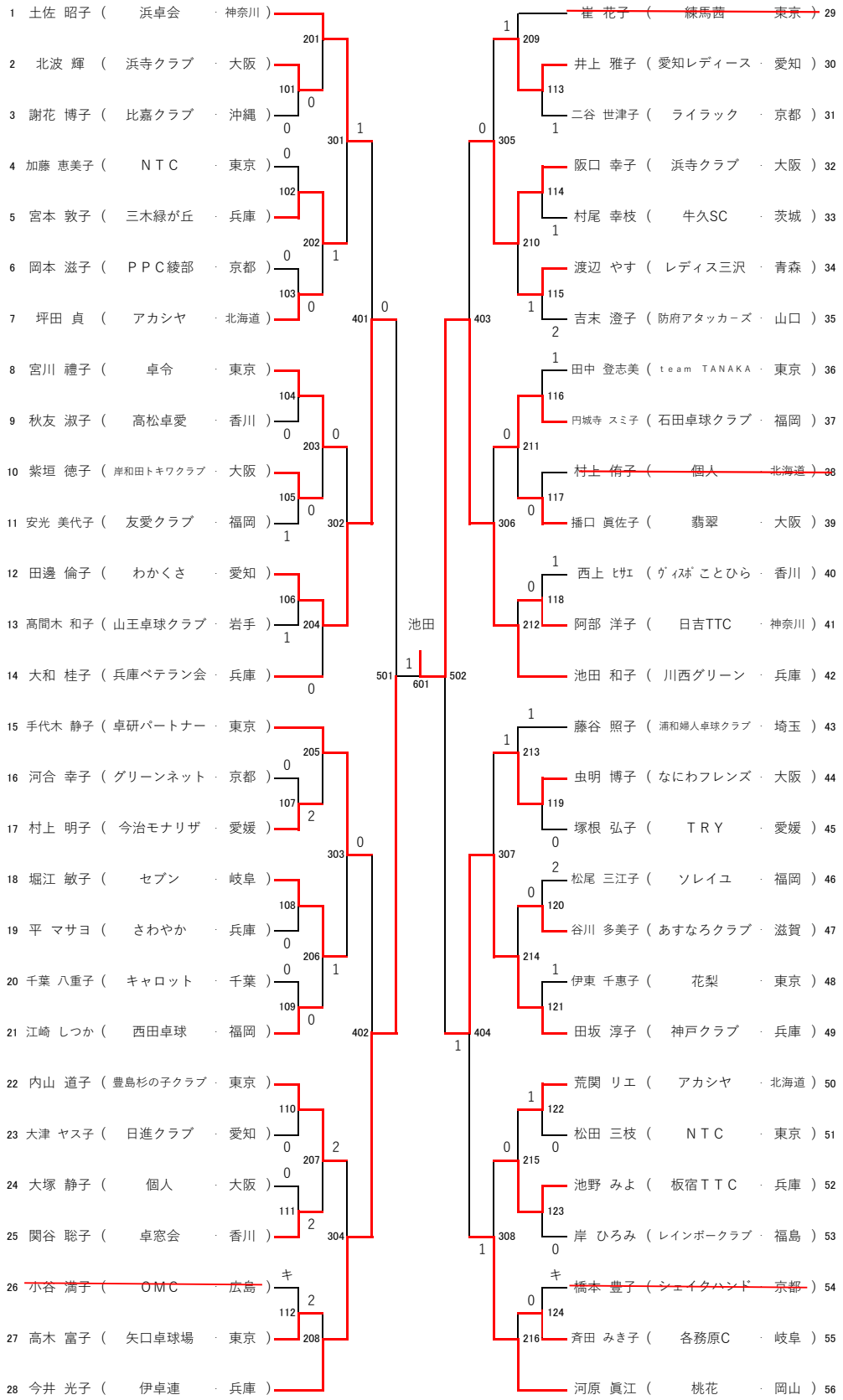全日本マスターズ女子ハイエイティ【85歳以上】