全日本マスターズ女子フォーティ【40歳以上】(1)

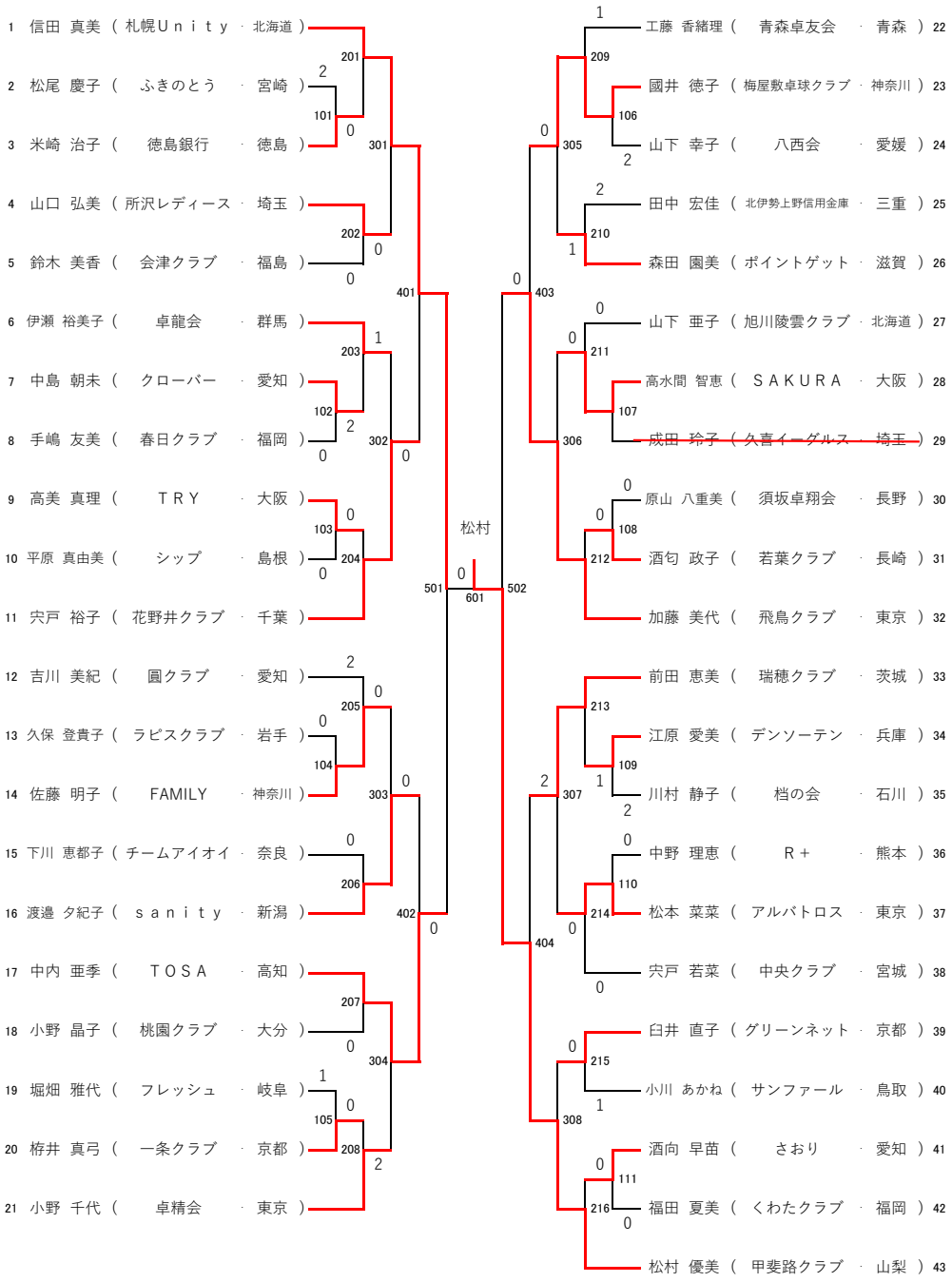

松村 優美 (甲斐路クラブ · 山梨) ―――― 3-2 ―――― 安部 香織 (長吉卓球センター · 大阪)
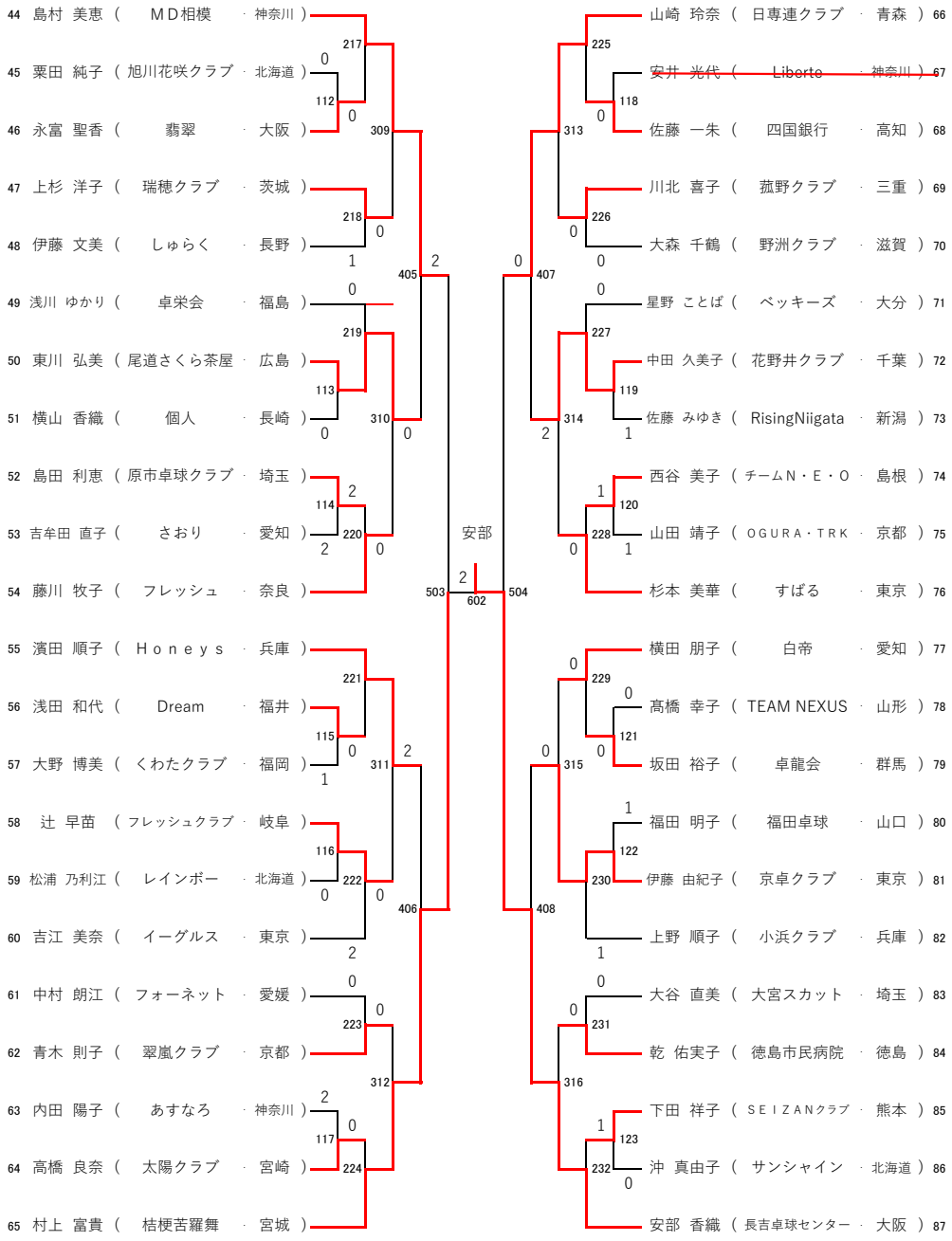
全日本マスターズ女子フォーティ【40歳以上】(2)