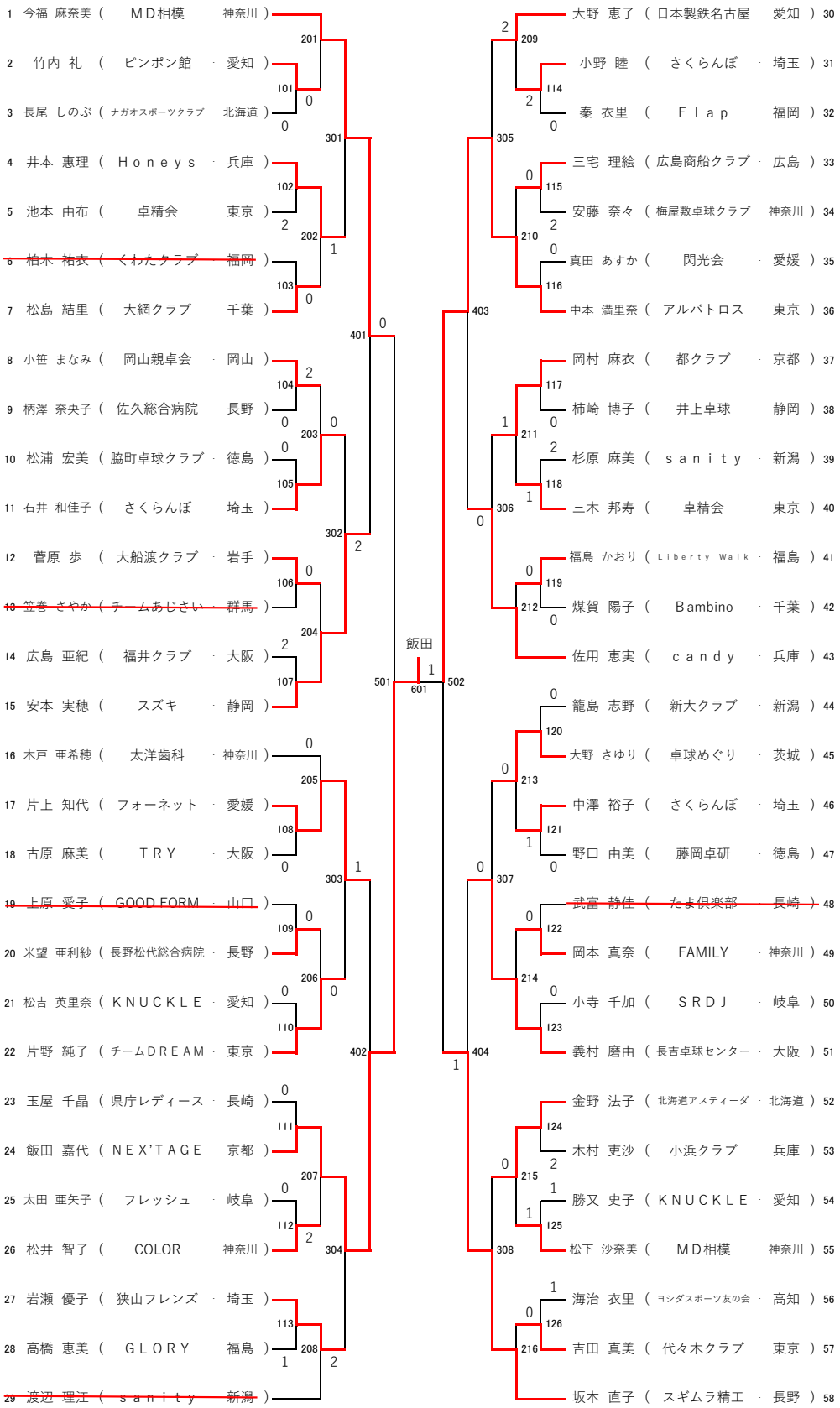全日本マスターズ女子サーティ【30歳以上】